Схема расположения монолитных рам и балок
на отм.7,050 в осях 1-3/А-Б.

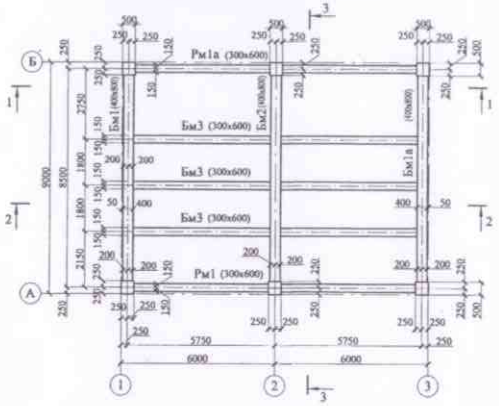

Схема плиты перекрытия Пм1
на отм.7,050 в осях 1-3/А-Б.

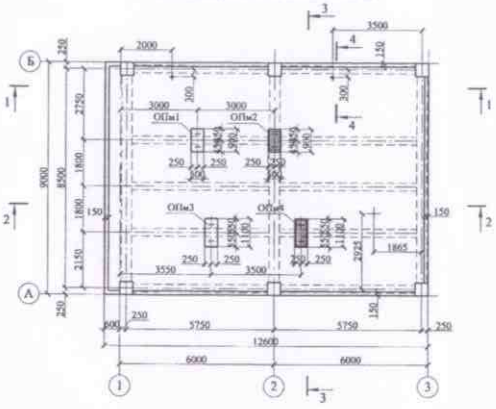

Схема расположения монолитных рам и балок
на отм.14,250 в осях 1-3/А-Б.

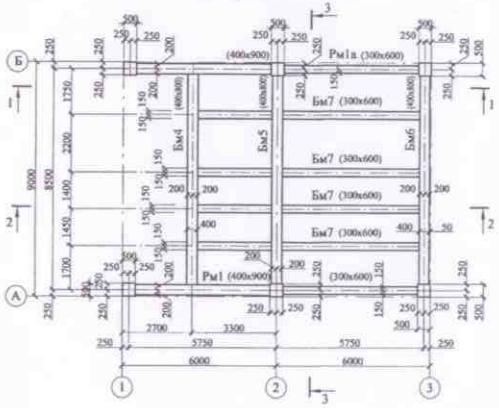

Схема плиты перекрытия Пм2
на отм.14,250 в осях 1-3/А-Б.

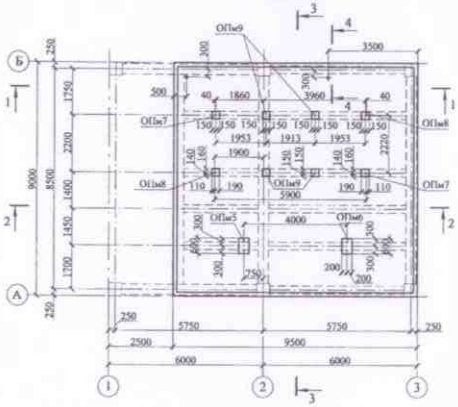

1 - 1

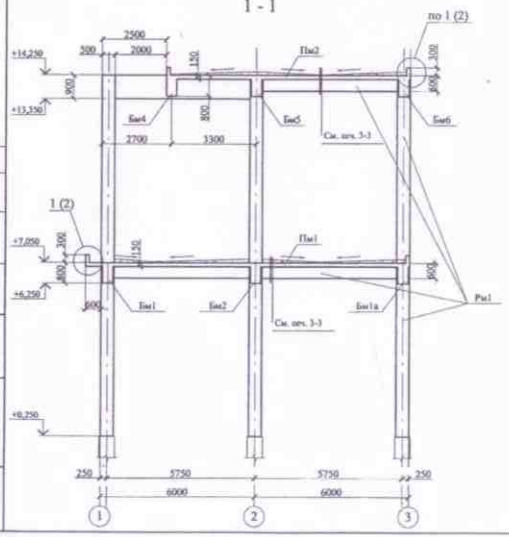

2 - 2

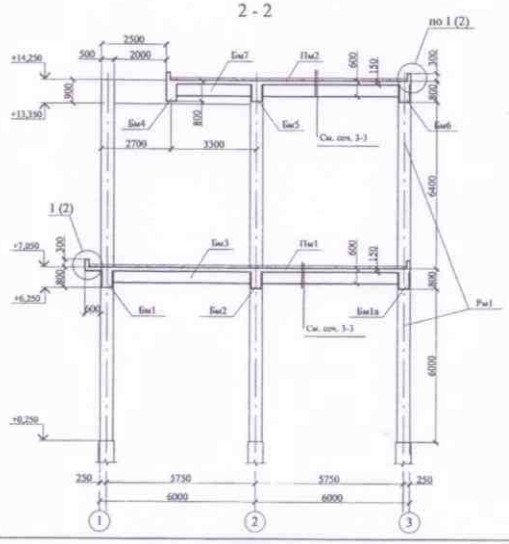

3 - 3

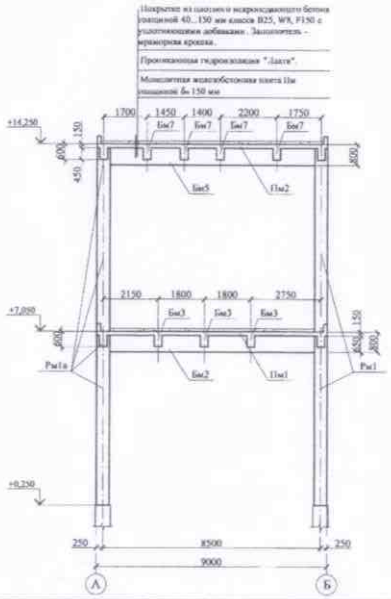

Покрытие из плотного недроизвлекающего бетона толщиной 40...150 мм класса В25, W8, F150 с уплотняющими добавками. Заполнитель - мраморная крошка.

Проникающая гидроизоляция "Лахта".

Монолитная железобетонная плита Пм толщиной δ= 150 мм

СПЕЦИФИКАЦИЯ К СХЕМАМ

Поз.	Обозначение	Наименование	Кол.	Масса, ед., кг	Примечание
Рм1	17877-11/1А-КЖ1-07 л.3,4	Рама монолитная Рм1	1		
Рм1а	17877-11/1А-КЖ1-07 л.3,4	Рама монолитная Рм1а	1		
Бм1	17877-11/1А-КЖ1-07 л.5	Балка монолитная Бм1	1		
Бм1а	17877-11/1А-КЖ1-07 л.5	Балка монолитная Бм1а	1		
Бм2	17877-11/1А-КЖ1-07 л.6	Балка монолитная Бм2	1		
Бм3	17877-11/1А-КЖ1-07 л.7	Балка монолитная Бм3	3		
Бм4	17877-11/1А-КЖ1-07 л.8	Балка монолитная Бм4	1		
Бм5	17877-11/1А-КЖ1-07 л.9	Балка монолитная Бм5	1		
Бм6	17877-11/1А-КЖ1-07 л.10	Балка монолитная Бм6	1		
Бм7	17877-11/1А-КЖ1-07 л.11	Балка монолитная Бм7	4		
Пм1	17877-11/1А-КЖ1-07 л.12	Плита монолитная Пм1	1		
Пм2	17877-11/1А-КЖ1-07 л.13	Плита монолитная Пм2	1		
ОПм1	17877-11/1А-КЖ1-07 л.14	Опора ОПм1	1		
ОПм2	17877-11/1А-КЖ1-07 л.15	Опора ОПм2	1		
ОПм3	17877-11/1А-КЖ1-07 л.16	Опора ОПм3	1		
ОПм4	17877-11/1А-КЖ1-07 л.16	Опора ОПм4	1		
ОПм5	17877-11/1А-КЖ1-07 л.17	Опора ОПм5	1		
ОПм6	17877-11/1А-КЖ1-07 л.17	Опора ОПм6	1		
ОПм7	17877-11/1А-КЖ1-07 л.18	Опора ОПм7	2		
ОПм8	17877-11/1А-КЖ1-07 л.18	Опора ОПм8	2		
ОПм9	17877-11/1А-КЖ1-07 л.19	Опора ОПм9	4		

1. Общие примечания смотреть в части 17877-11/1А-КЖ1-07-ОД.

Изм.	Кол.уч.	Лист	N док.	Подп.	Дата
ГИП	Михайлов				
Н.контр.	Тимофеев				
Проверил	Еремчев				
Разработал	Фадеичева				

17877-11/1А-КЖ1-07

ОАО "Славнефть-ЯНОС" Цех №1 Установка АВТ-3

Техническое перевооружение блока гидродинерсатонизации на установке АВТ-3

Схемы элементов постамента

Стадия	Лист	Листов
Р	1	19

ПРОМХИМ ПРОЕКТ

Согласовано

Взам. инв. №

Подп. и дата

Инв. № подл.

Копировал